Montageanleitung

Iconic A

Garderobenstange

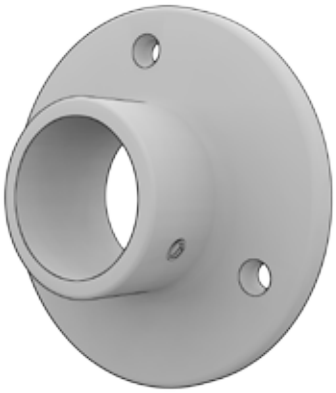

COLORHANGER

In der Verpackung

In der Verpackung

2X

6X

6X

Für Steinmauern geeignete Dübel und Schrauben

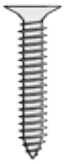

6X

Schrauben geeignet für Holzwände

Werkzeuge

Dies benötigen Sie für die Montage

Bleistift

Schraubendreher (Kreuzschlitz)

Inbusgröße 2.5

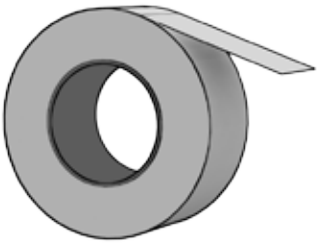

Klebeband

Wasserwaage

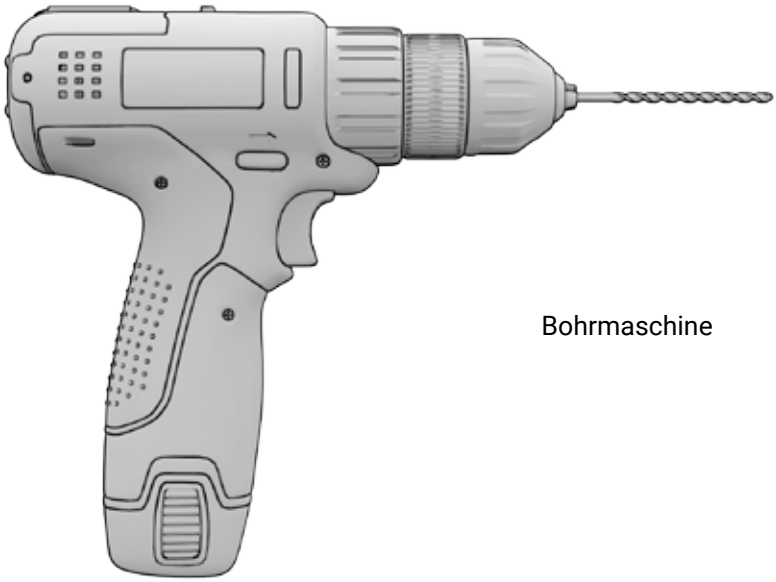

Bohrmaschine

1. Kleben Sie helles Malerkrepp in der Höhe an die Wand, in der die Garderobenstange angebracht werden soll. Das Malerkrepp verhindert Bleistiftspuren an der Wand und sorgt dafür, dass die Linien gut sichtbar sind. Ziehen Sie mit einem Bleistift eine waagerechte Linie 6 cm unterhalb der gewünschten Höhe der Oberkante der Garderobenstange.

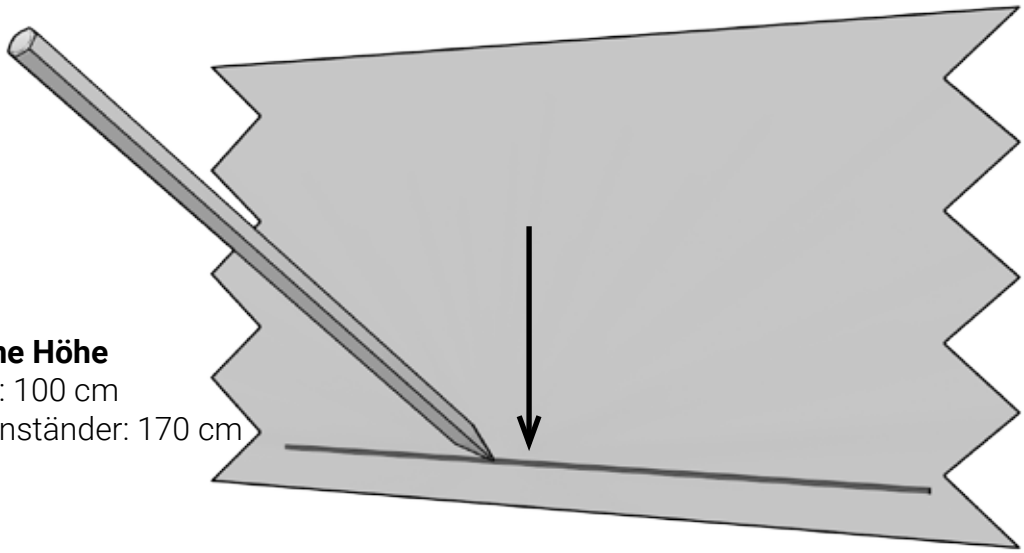

Empfohlene Höhe
Garderobe: 100 cm
Garderobenständer: 170 cm

2. Legen Sie die Garderobenstange samt Flanschen waagerecht an die Wand. Verwenden Sie dazu eine Wasserwaage. Markieren Sie die Flansche mit einem Bleistift. Falls die Flansche noch nicht an der Garderobenstange befestigt sind, schieben Sie zuerst die Stange in den Flansch und ziehen Sie sie mit einem Inbusschlüssel, Größe 2,5 mm, leicht an.

3. Zeichnen Sie die 3 Bohrlöcher an der Wand an.

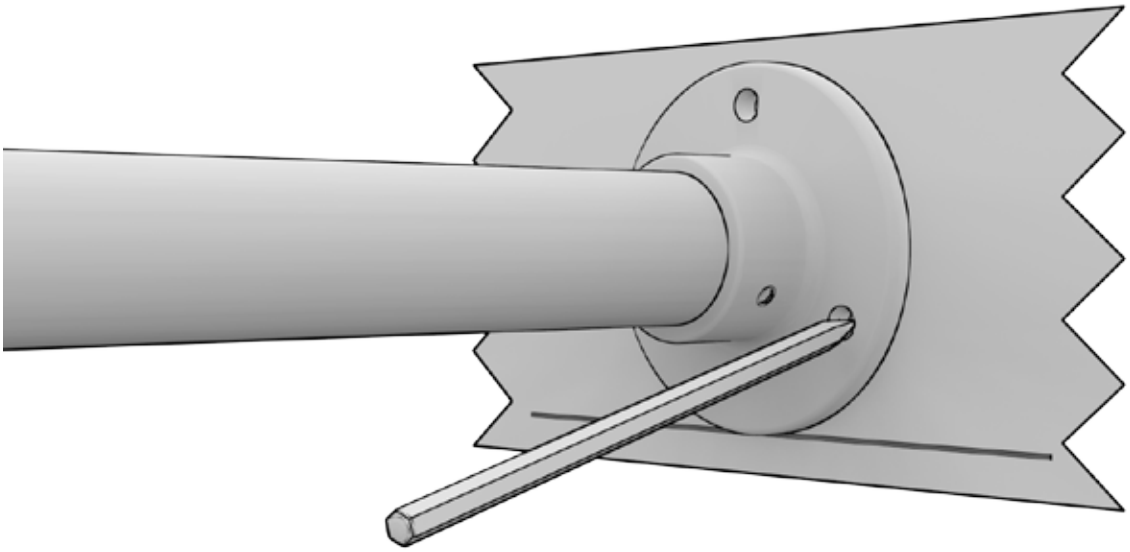

4. **Steinwand**: Bohren Sie Löcher an den markierten Stellen. Verwenden Sie dazu einen 8,0-mm-Bohrer. **Holzwand**: Bohren Sie die Löcher mit einem 4-mm-Bohrer.

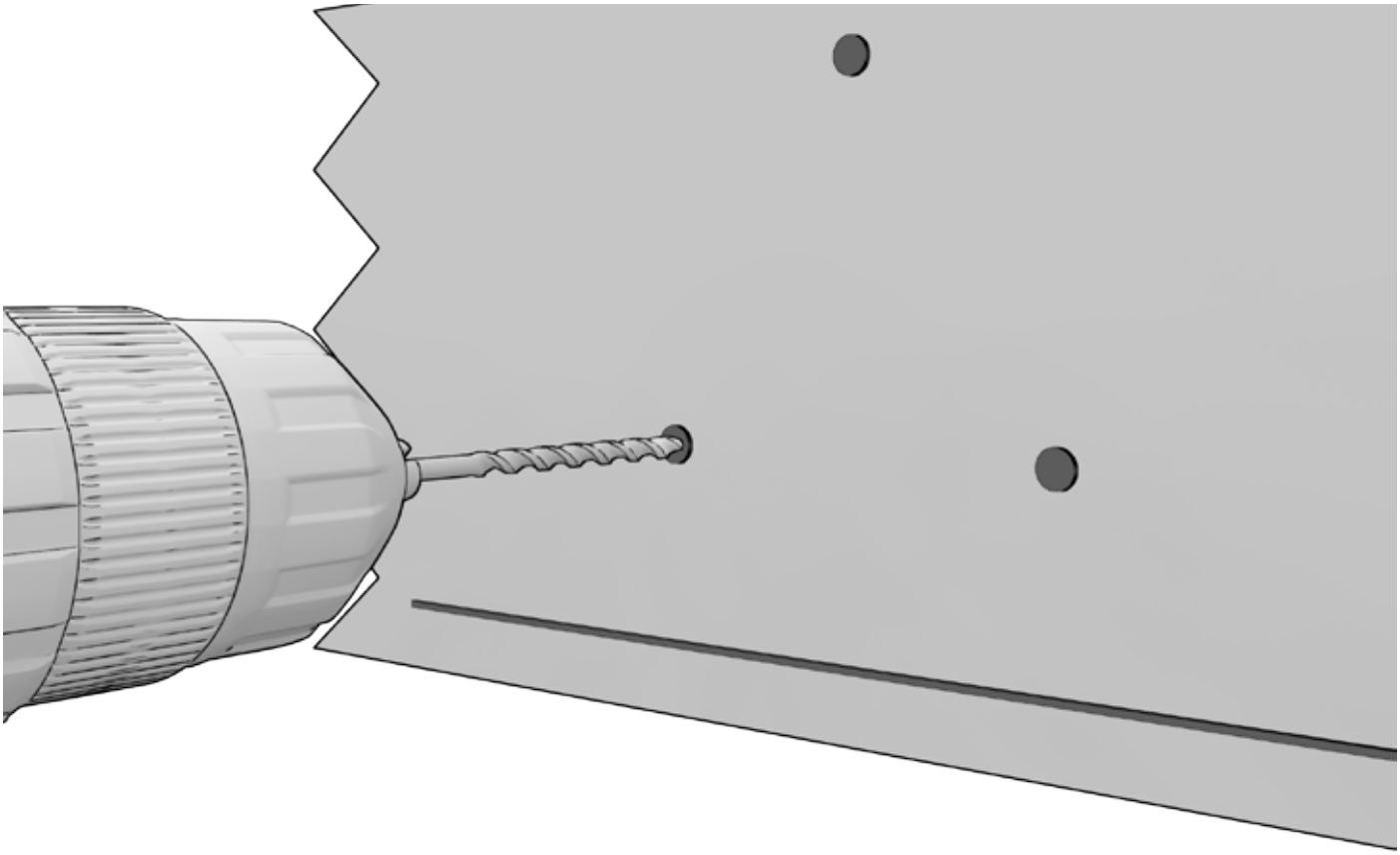

5. Montieren Sie einen Flansch mit der Garderobenstange an einer Seite der Wand. Verwenden Sie die langen Schrauben für eine Steinwand. Verwenden Sie die kurzen Schrauben für eine Holzwand.

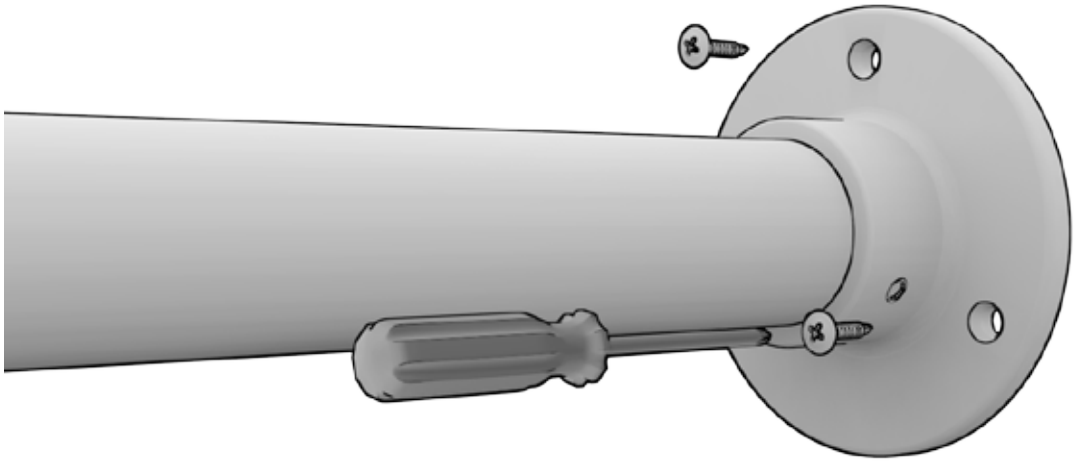

6. Montieren Sie die andere Seite der Garderobenstange wie in Schritt 5 beschrieben. Wenn der Flansch immer noch nicht an der Wand anliegt, lösen Sie leicht die Inbusschraube im Hals des Flansches. Schieben Sie den Flansch leicht über die Garderobenstange, bis er an der Wand anliegt. Befestigen Sie dann den Flansch mit den entsprechenden Schrauben an der Wand und ziehen Sie die Inbusschraube in beiden Flanschen fest an.

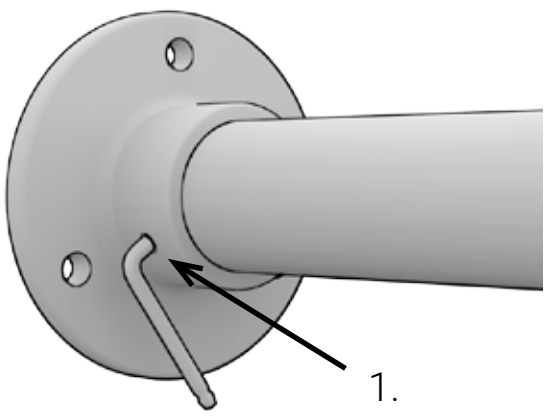

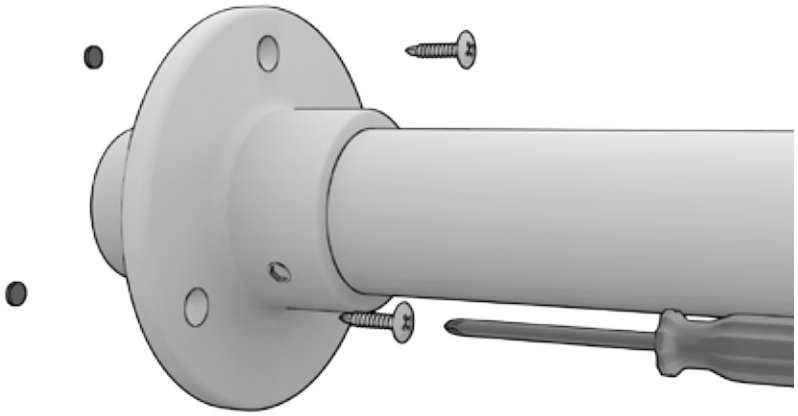

COLORHANGER

Die Garderobenstange hängt!

Wir würden gerne erfahren, wie sie Ihnen gefällt. Viel Spaß beim Benutzen der Garderobenstange.

Haben Sie eine Frage oder einen Kommentar? Nehmen Sie bitte Kontakt mit uns auf. Wir helfen Ihnen gerne weiter!

Telefon:
+3185-0473555

Post:
info@colorhanger.com